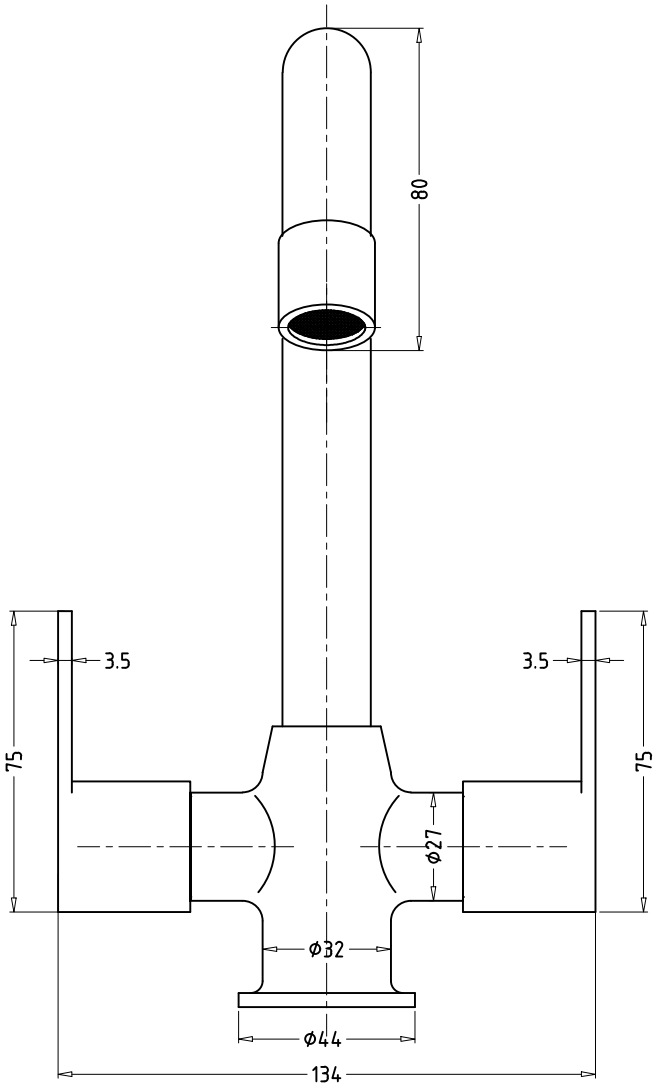
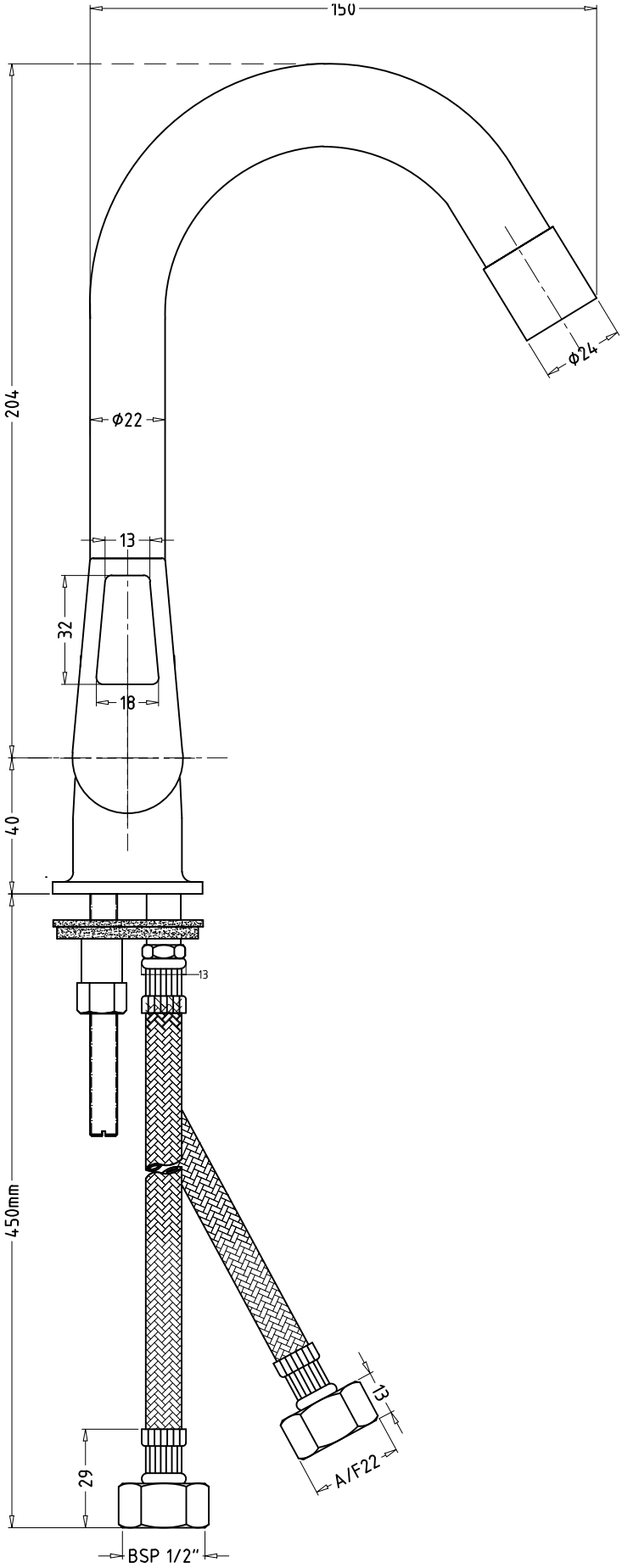
ASPIRO: F570014
CENTER HOLE BASIN MIXER